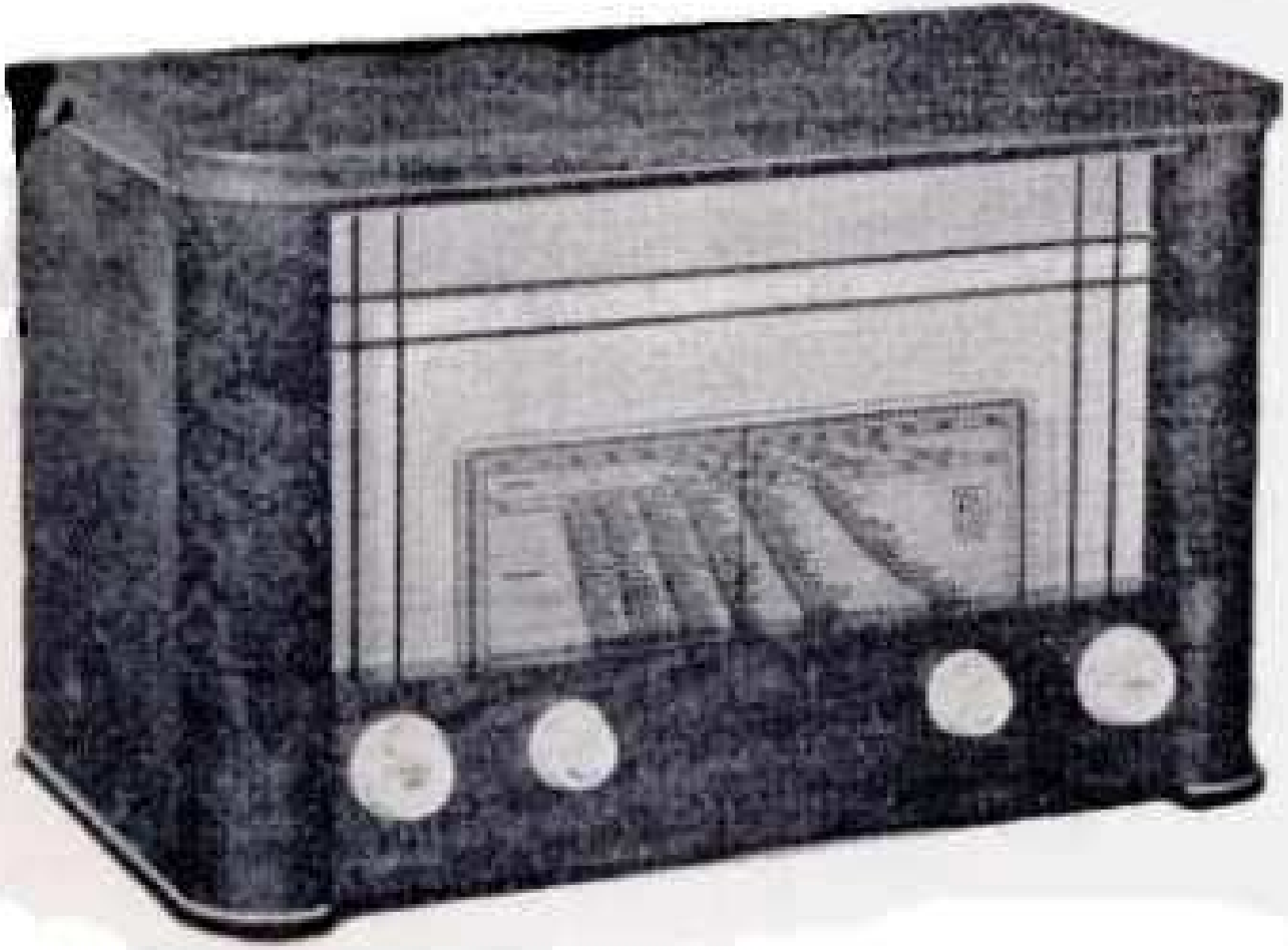

DIAGRAM FOR MINI 508 K

Serie 1

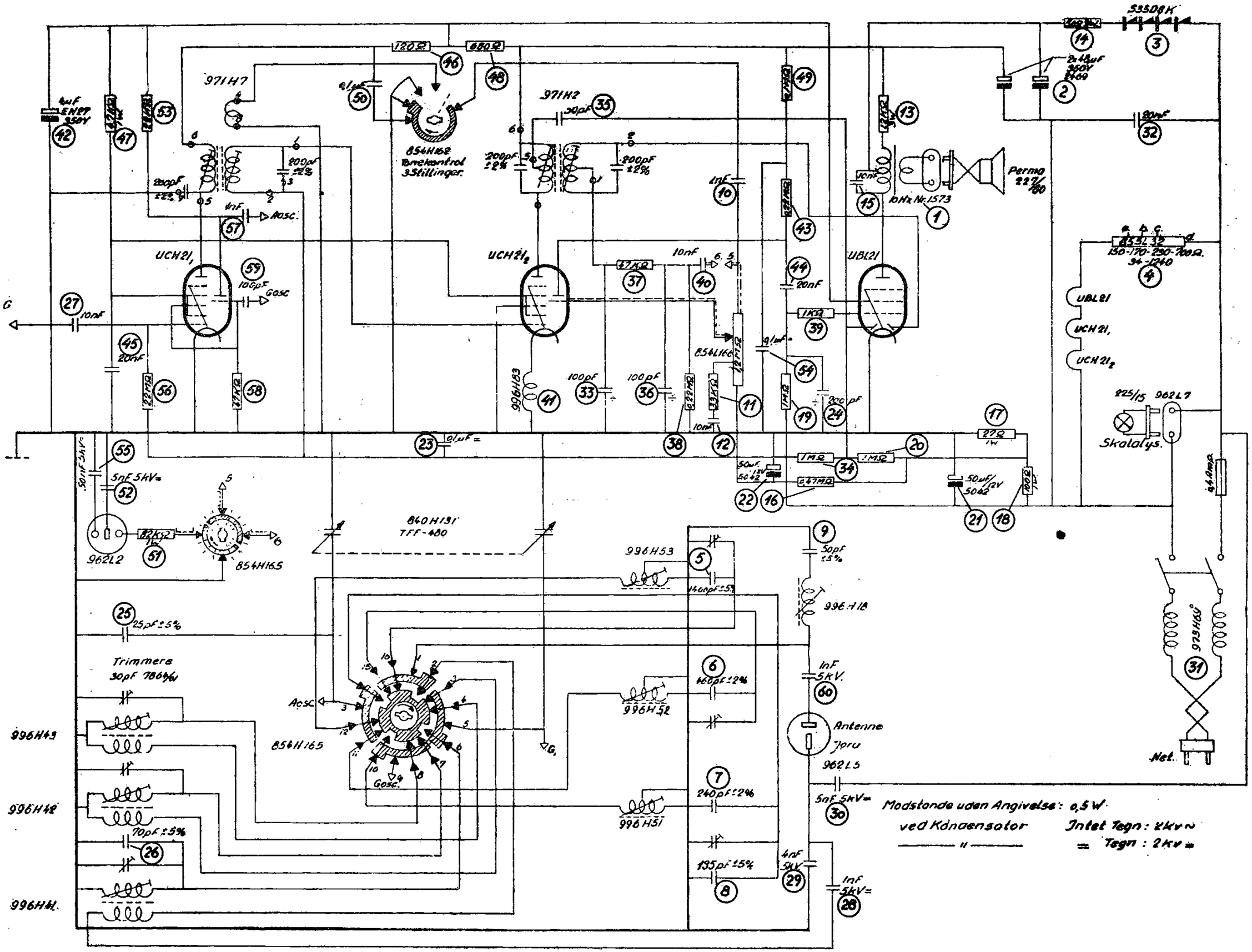

DIAGRAM FOR MINI 508 A., K. OG RG.

Serie 2

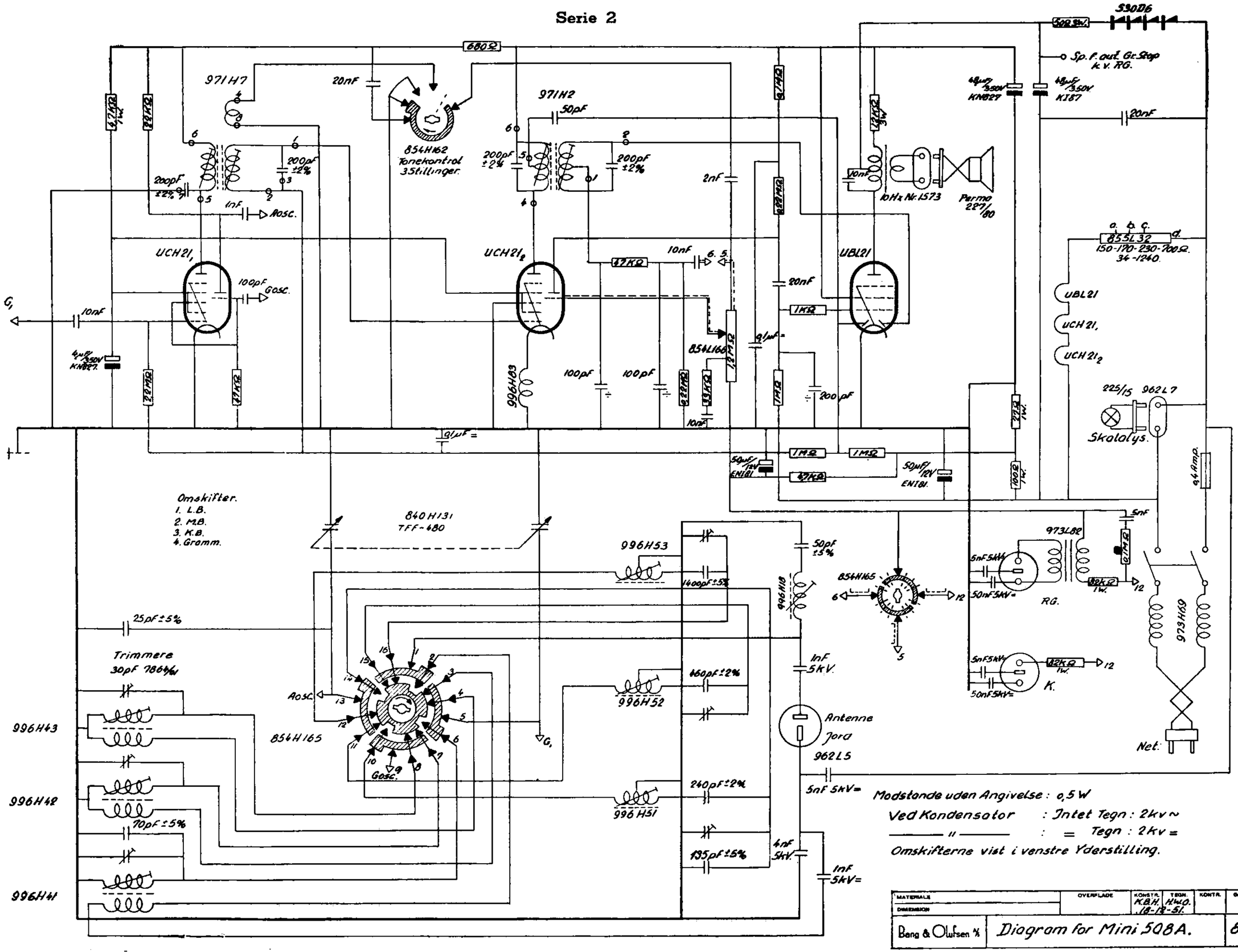

Modstande uden Angivelse: 0,5 W

Ved Kondensator : Intet Tegn: 2kv ~

——— " ——— : = Tegn: 2kv =

Omskifterne vist i venstre Yderstilling.

MATERIALE / DIMENSION	OVERFLADE	KONSTR.	TEGN.	KONTR.	GODK.	MAALESTOK
Bang & Olufsen A/S	Diagram for Mini 508A.	K.B.H. 18-12-51.	H.W.O.			800C128.

B&O RADIO