Grundig 2055 W/3D

(1. Teil des Schaltbildes)

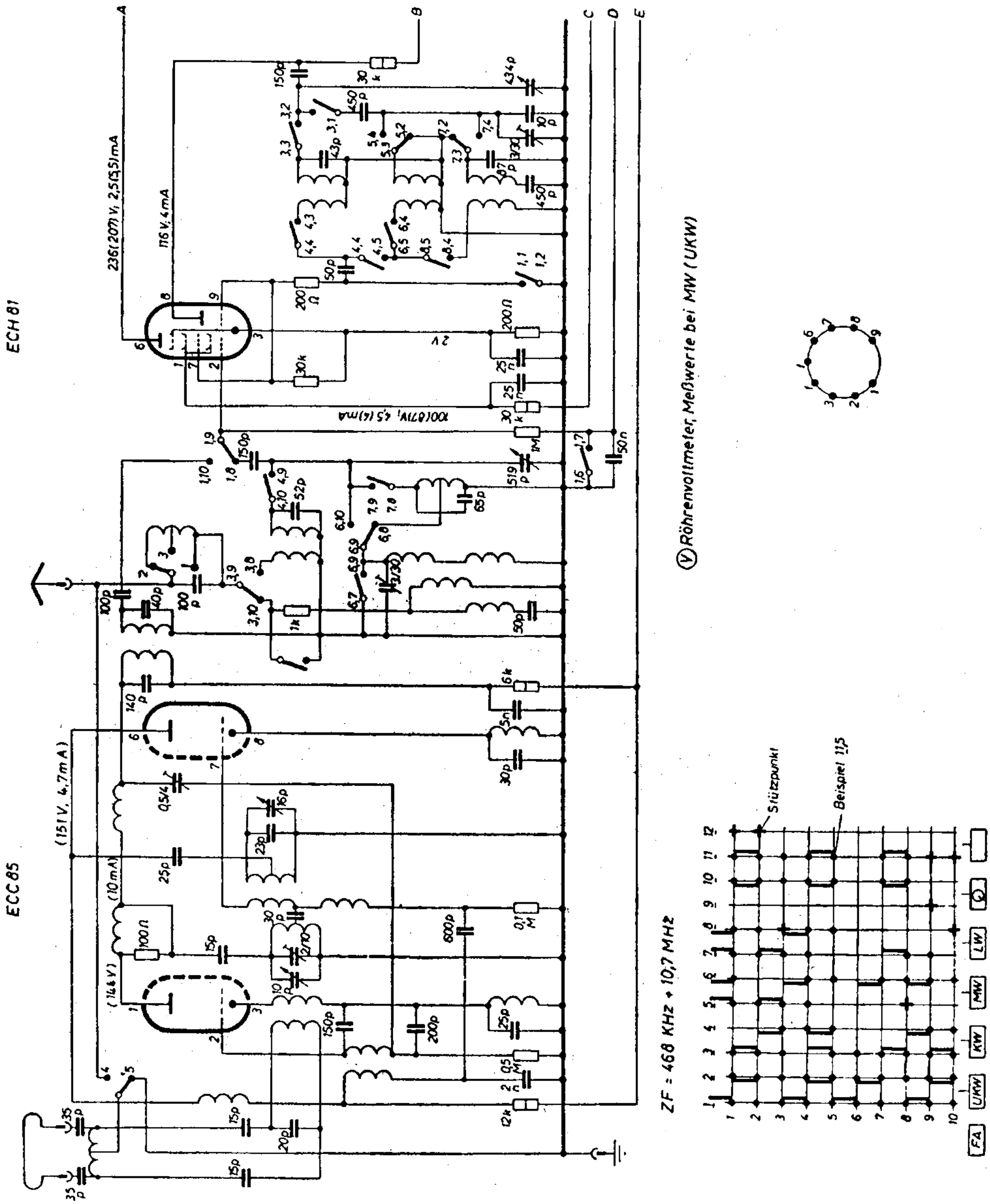

Grundig 2055 W/3D
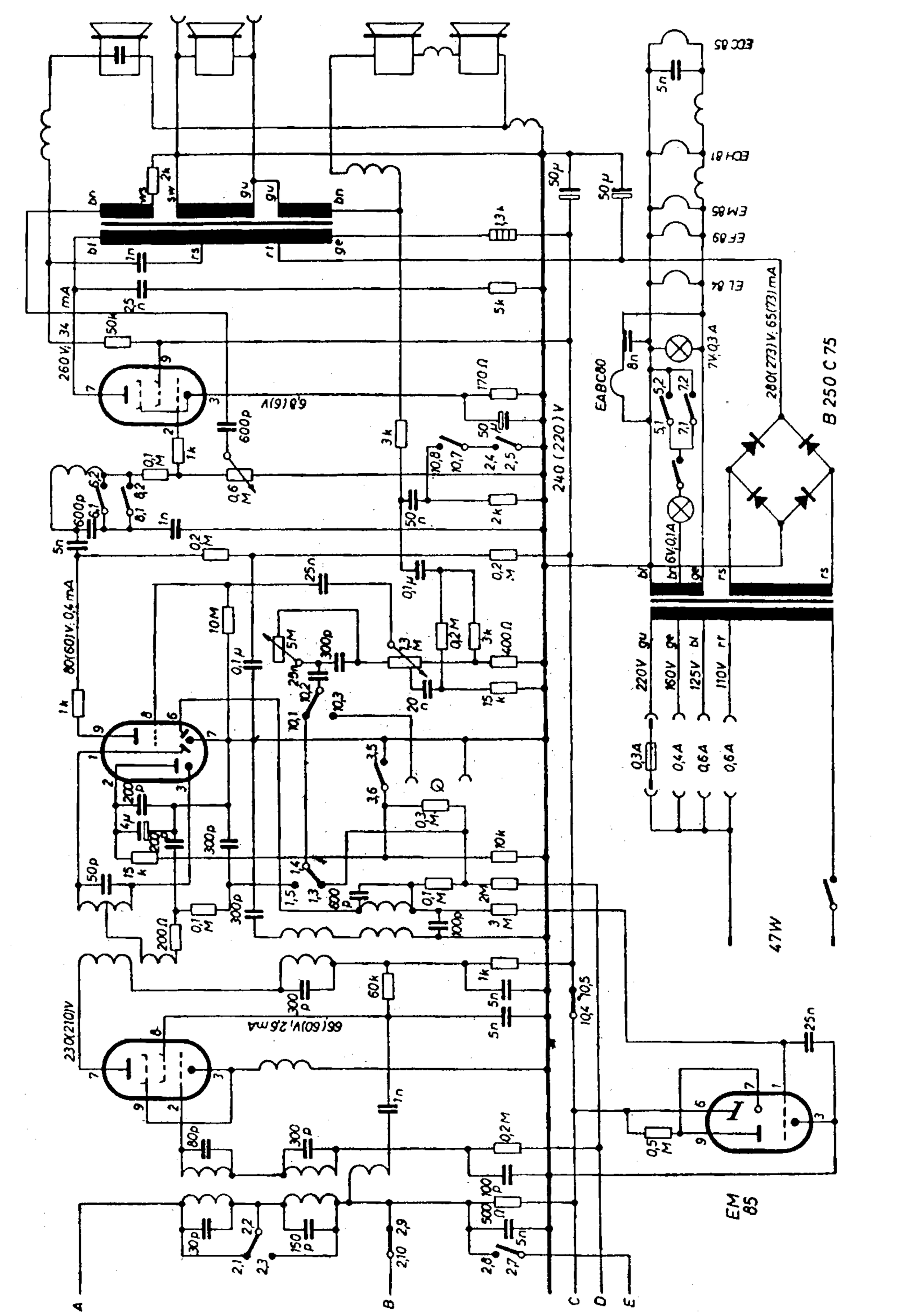
(2. Teil des Schaltbildes)