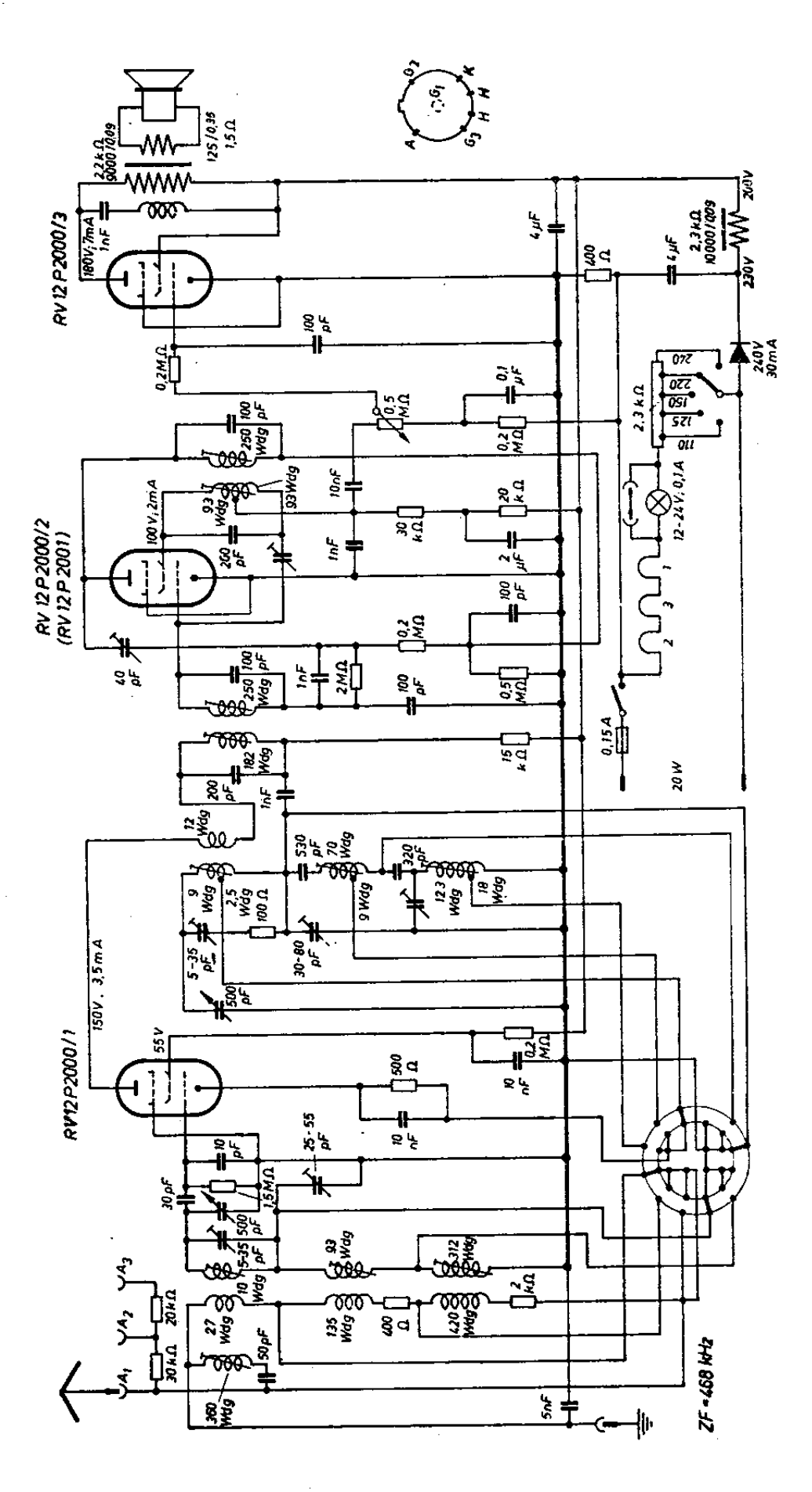Lorenz Landshut GW 4/6