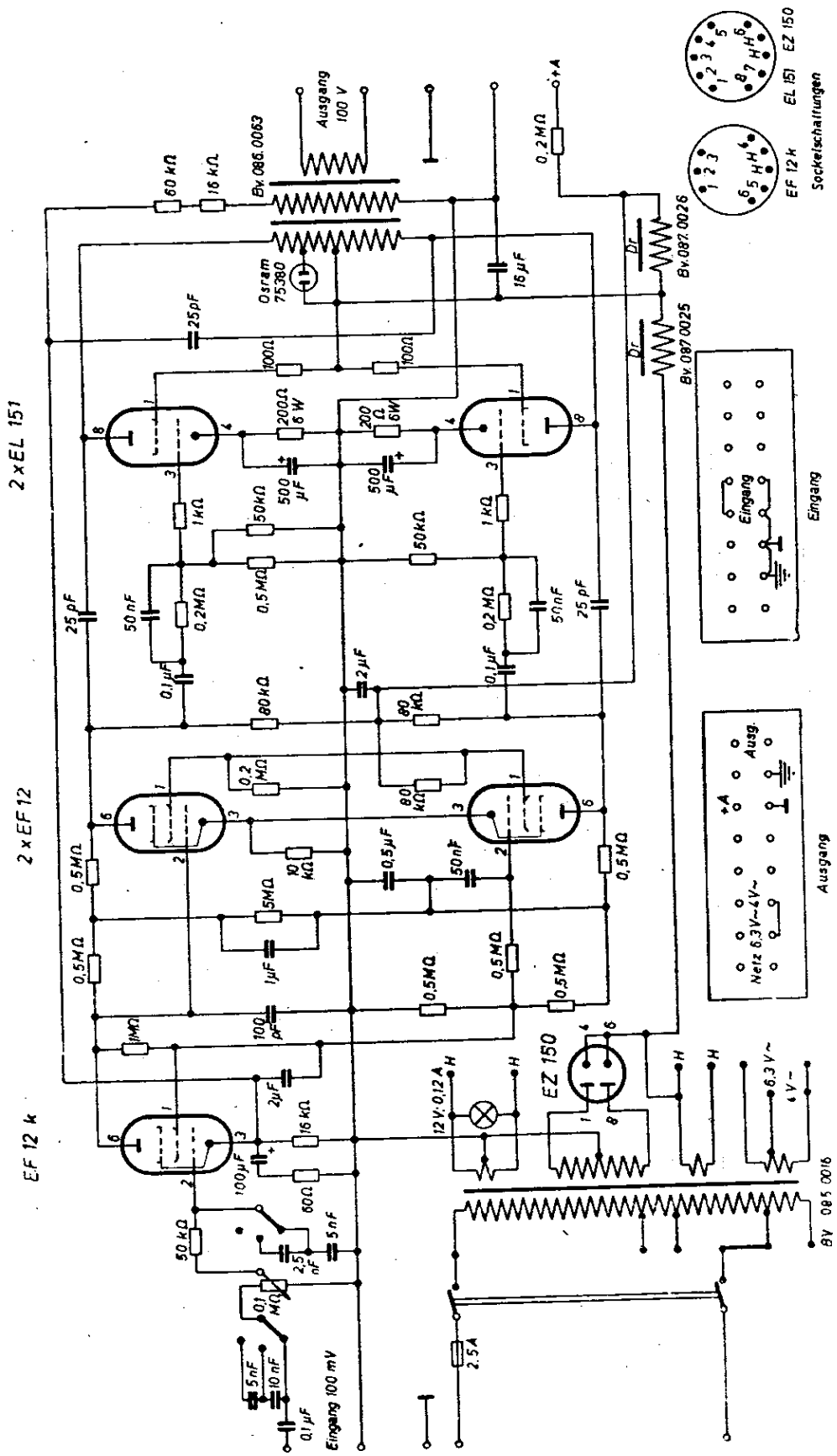Telefunken Ela V 75/1220 (75-Watt-Kraftverstärker)